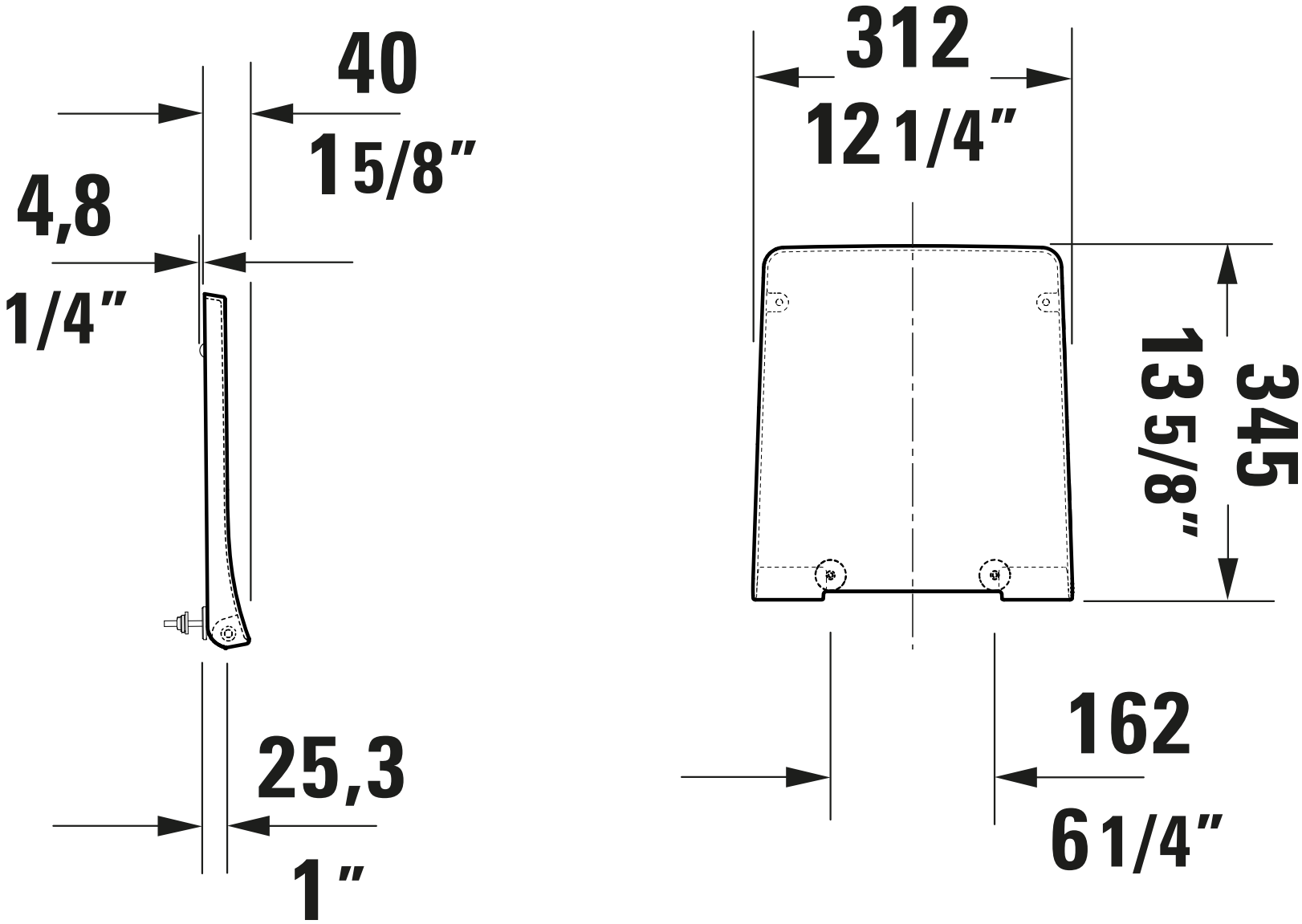
40
1 5/8"
4,8
1/4"
25,3
1"
312
12 1/4"
345
13 5/8"
162
6 1/4"