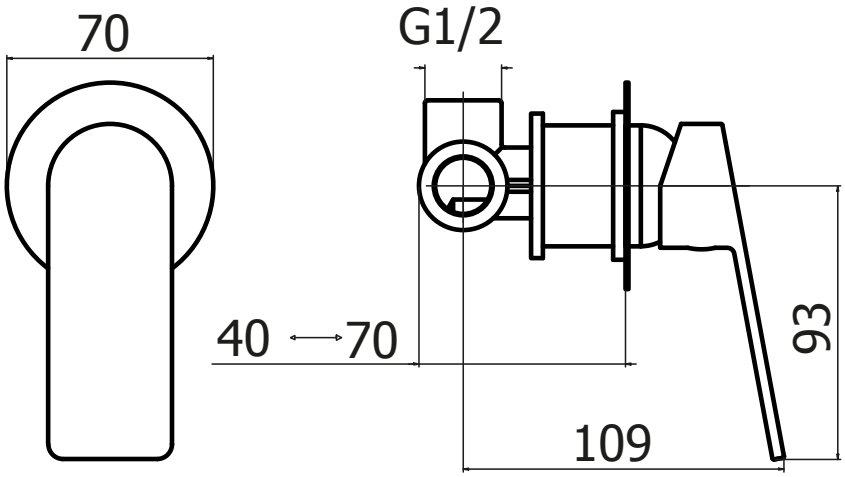
70
G1/2
40
70
93
109

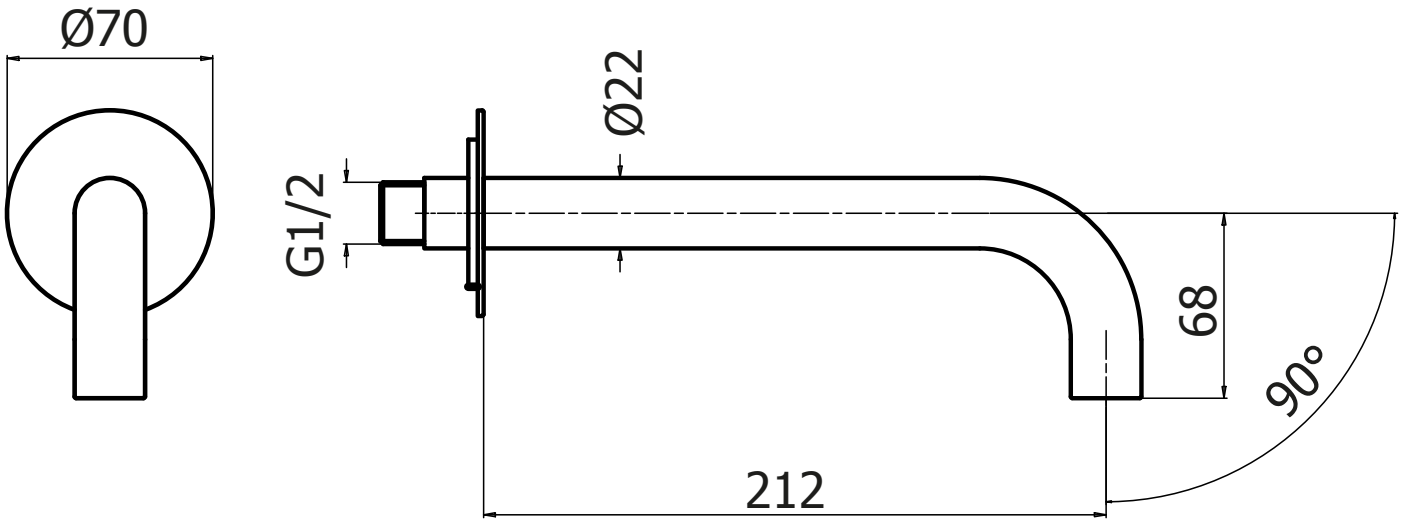
Ø70
Ø22
G1/2
68
90°
212

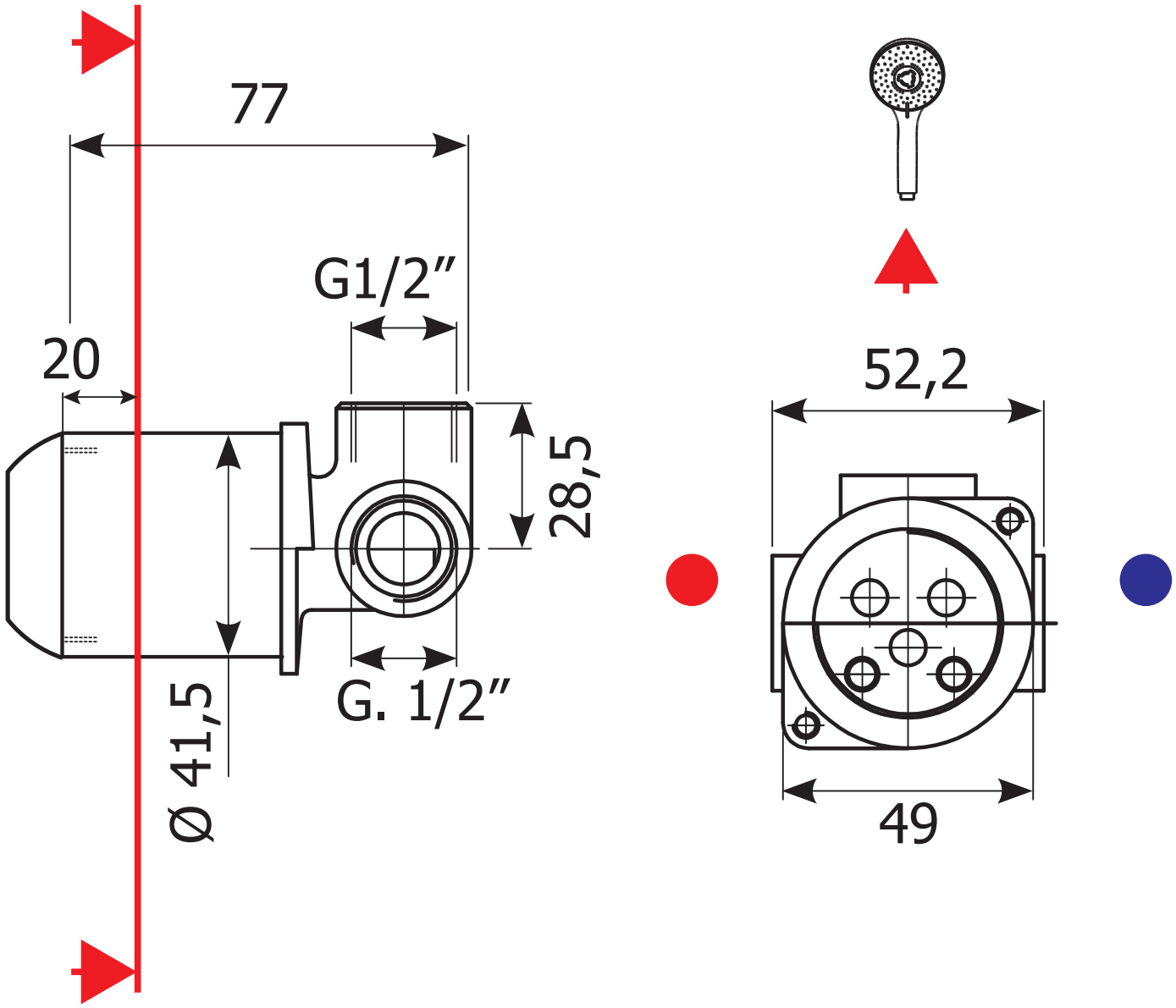
77
G1/2″
20
28,5
G. 1/2″
Ø 41,5
52,2
49